Electrolux PROFESSIONAL

Nerezový program
Mycí centrum pro podpultovou myčku 1200 mm, s 1 dřezem VPRAVO, odkapnice vlevo

POL. #:

MODEL #:

PROJEKT #

SIS #

AIA #

133192 (NSBD1217L) MYCÍ STŮL-1 DŘEZ VP-K PODPULT.MYČCE,1200

Zkrácená specifikace

Položka č.

Konstrukce z nerez oceli. 50 mm silná pracovní deska z AISI304 1mm se zvýšeným okrajem po obvodu proti přetékání vody. Zadní zvýšený límec V=100 mm s integrovaným oblým rohem. Nerezové čtvercové nohy 40x40 mm, výškově stavitelné.
Vpravo dřez 400x500x300 mm, zakrytovaný, s přepadovou trubkou; vlevo odkapnice pod kterou lze umístit podpultovou myčku.

SCHVÁLENO:

Hlavní funkce a vlastnosti

- Konstrukce stolů je testována na pevnost, stabilitu a spolehlivost.

Konstrukce

- Snadná instalace desky na nohy, jednoduchá instalace baterie zezadu.
- Čtvercové nohy z uzavřených profilů 40x40 mm z nerez oceli AISI 304 s možností výškové úpravy.
- Zadní zvýšený límec 100mm s oblým hygienickým rohem s rádiusem 8mm, 13mm silný určený k umístění ke zdi.
- Pracovní deska 50 mm vysoká, vyrobená z ušlechtilé nerez oceli AISI 304 10/10, opatřena zvýšeným okrajem stran zamezují stékání vody.
- Pod odkapnicí volný prostor pro umístění podpultové myčky nádobí.
- K dispozici bohatá nabídka vodovodních baterií (extra příslušenství), které splní veškeré požadavky.
- Odkapnice vhodná pro sušení.
- Zadní zvýšený límec 100mm s oblým hygienickým rohem s rádiusem 10mm, 13mm silný určený k umístění ke zdi.

Extra příslušenství

- Stojánková mixovací baterie páková s otočným raménkem, 3/4", jednootvorová. PNC 855322 ❑
- Stojánková mixovací baterie páková s otočným KRÁTKÝM raménkem, 3/4", jednootvorová. PNC 855323 ❑
- Stojánková mixovací baterie s otočným raménkem, NOŽNÍ ovládání, 3/4. PNC 855328 ❑

Nerezový program
Mycí centrum pro podpultovou myčku 1200 mm, s 1 dřezem VPRAVO, odkapnice vlevo

Zepředu

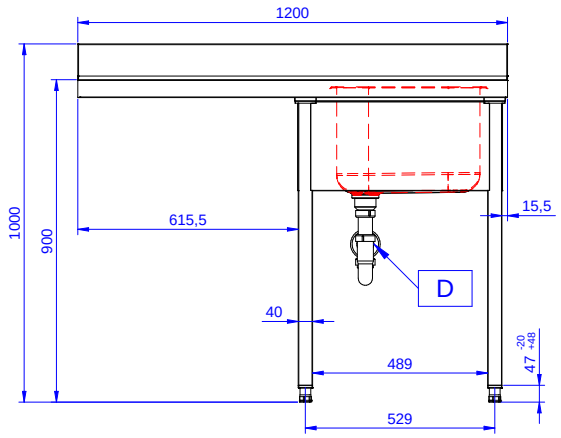

Boční

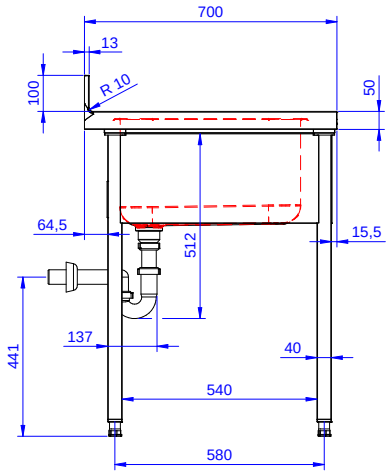

Shora

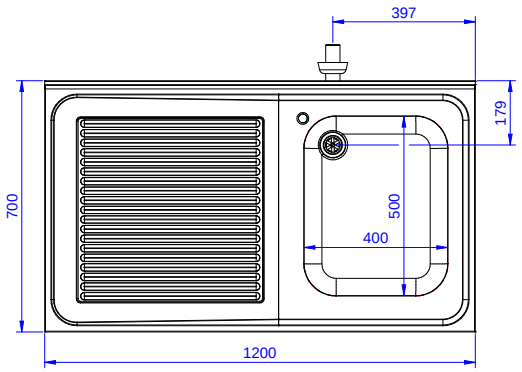

Hlavní informace

Vnější rozměry, Šířka 133192 (NSBD1217L)	1200 mm
Vnější rozměry, Hloubka	700 mm
Vnější rozměry, Výška	1000 mm
Zadní zvýšený límec, výška	100 mm
Zadní zvýšený límec, hloubka	13 mm
Zadní zvýšený límec, radius	R=11
Počet dřezů	1
Rozměry dřezu	400x500xH320

Nerezový program
Mycí centrum pro podpultovou myčku 1200 mm, s 1 dřezem VPRAVO, odkapnice vlevo

Společnost si vyhrazuje právo provádět změny v produktech bez předchozího upozornění. Všechny informace byly správné v době tisku.

2024.10.09